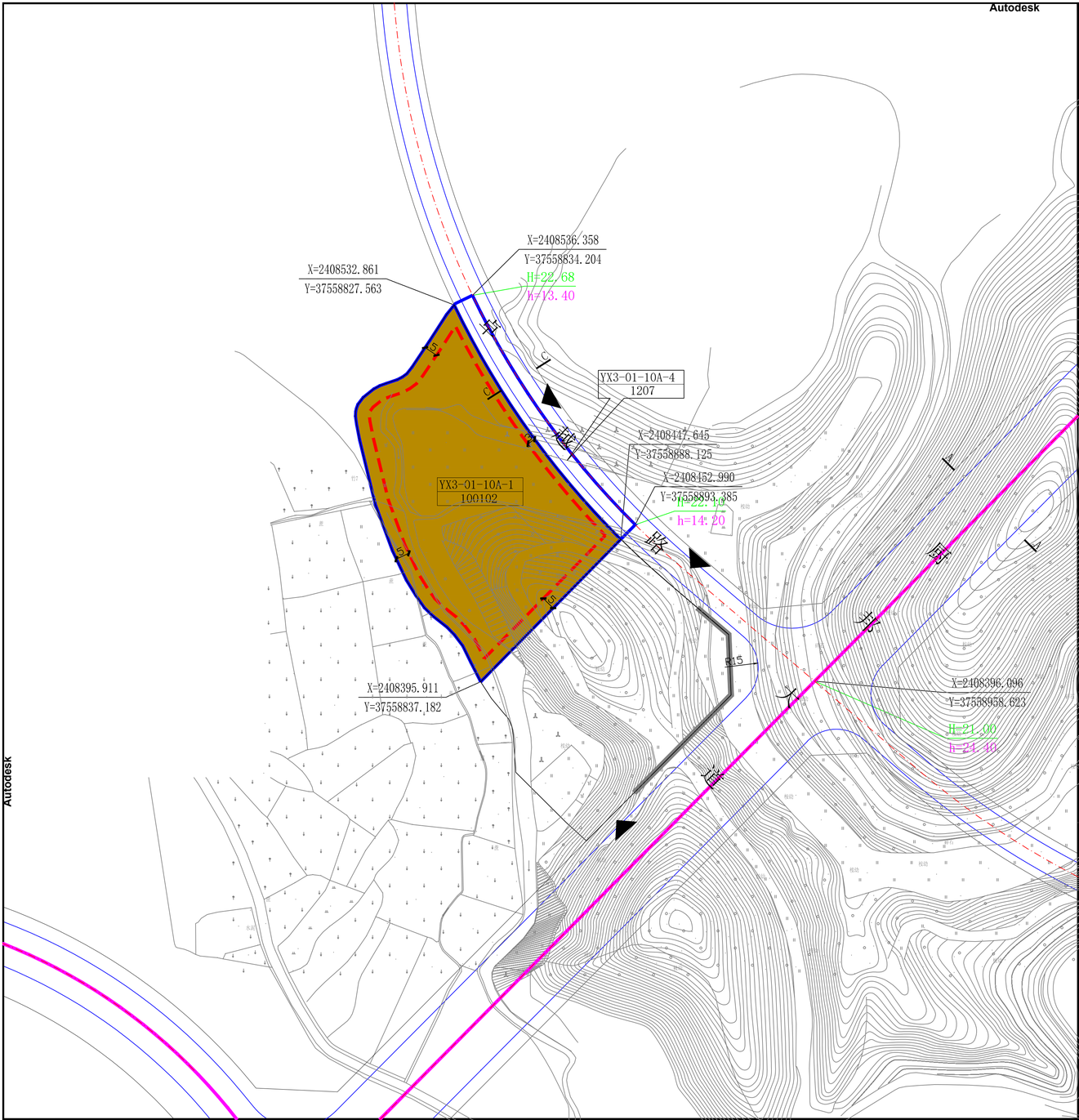

图　　例

- 100102 二类工业用地
- 管理单元界限
- 调整地块用地界线
- 建筑后退红线
- 本次控规调整范围
- 机动车禁止开口路段
- 机动车入口
- YX3-01-10A-1 M2 地块编号
- 道路控制点坐标
- R15 道路转弯半径
- A A 道路断面编号
- 规划道路
- 地块线

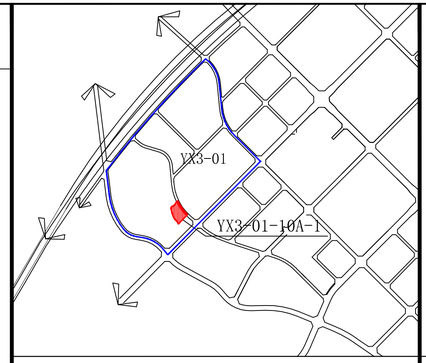

地块位置示意图

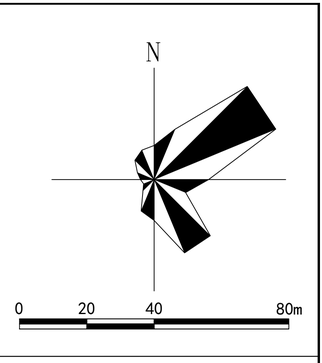

比例尺

规划实施控制要点

城市道路设计控制要点

道路断面设计

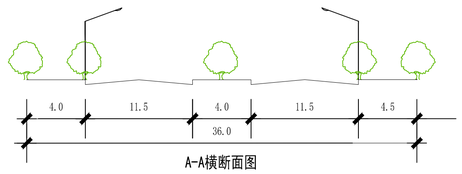

A-A横断面图

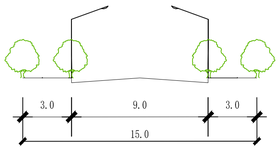

C-C横断面图

交通组织

1、城市主、次干道的交叉口采用渠化加灯控的形式。街坊道路与城市道路交叉口禁止左转，车辆行使方向均设计为右进右出。

2、开设在主干路上的基地机动车出入口之间的距离不宜小于80米，开设在次干路上的基地机动车出入口之间的距离不宜小于70米，开设在支路上的基地机动车出入口之间的距离不宜小于30米。为减少建筑基地出入口对道路交通的影响，鼓励相邻基地共用机动车出入口。

3、当主干道与主干道及次干道相交时，相交的道路红线应设展宽段，展宽段的距离从道路中心交叉点为起点200-250米。

3、禁止开口的路段可设置步行出入口。

4、地块开发建设应考虑紧急疏散的消防通道的设置。

地块规划控制指标表

街坊编号	地块编码	用地用海分类代码	用地用海分类名称	土地使用兼容性	计容用地面积（㎡）	计容总建筑面积（㎡）	容积率	建筑系数（%）	绿地率（%）	配套设施	备注
YX3-01	YX3-01-10A-1	100102	二类工业用地	一类工业用地（100101）、一类物流仓储用地（110101）	6553.48	≥5242.78	≥0.8	≥40	≤20	配电房、垃圾收集房或收集点	规划

备　　注

1、规划中用地用海分类名称和分类代码以《国土空间调查、规划、用途管制用地用海分类指南》为依据。

2、表中所列控制指标中工业用地容积率、计容总建筑面积、建筑系数为下限，工业用地绿地率为上限。

3、规划所确定的地块界线，在获得相关职能部门批准后可根据实际情况对地块进行合并或细分。

4、工业项目可设一定比例的行政办公及生活服务设施，所需行政办公及生活服务设施用地面积不得超过工业项目总用地面积的7%，建筑面积不得超过工业项目总建筑面积的15%。严禁在工业项目用地内建造成套住宅、专家楼、宾馆、招待所和培训中心等非生产性配套设施。

中山火炬（阳西）产业转移工业园（三期）YX3-01-10A-1地块控制性详细规划（调整）

YX3-01-10A-1地块分图则（调整）	2024年11月